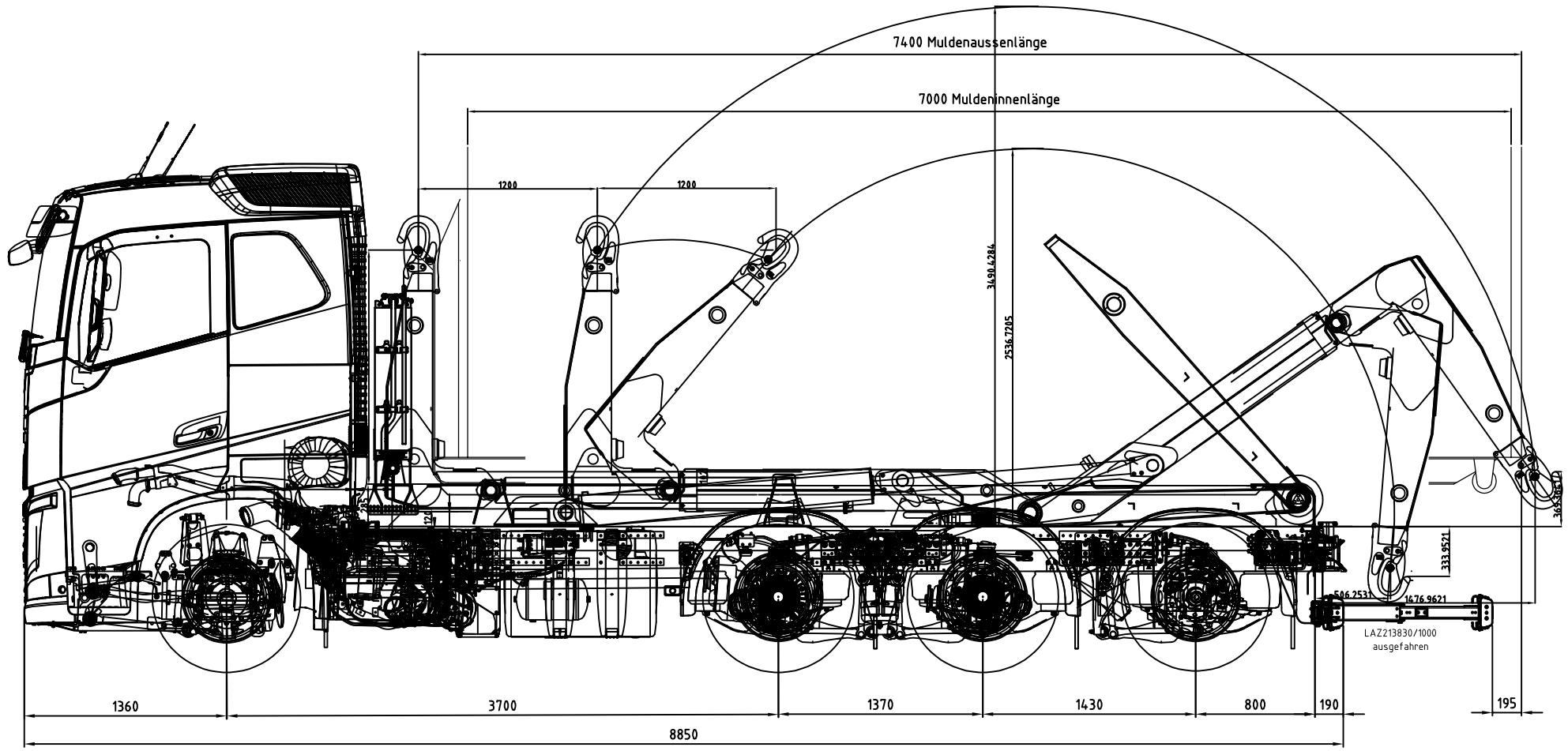

Fahrzeug -	Allgemeintoleranz ISO 2768-m		Gerät -
MOBAS Zertifiziertes Qualitätsmanagement System SQS ISO 9001:xxxx Regnr.:XXXX Für diese Zeichnung behalten wir uns Eigentum und Urheberrecht vor, vervielfältigt nach Dritte ausgeschlossen werden. Technische Änderungen vorbehalten, alle Angaben ohne Gewähr.	Erstellt durch ####	Genehmigt von -	##########
	---- ----	Dokumentenart -	
		Masstab 1:20	Änd. / Ausgabedatum 10.06.2025 / -