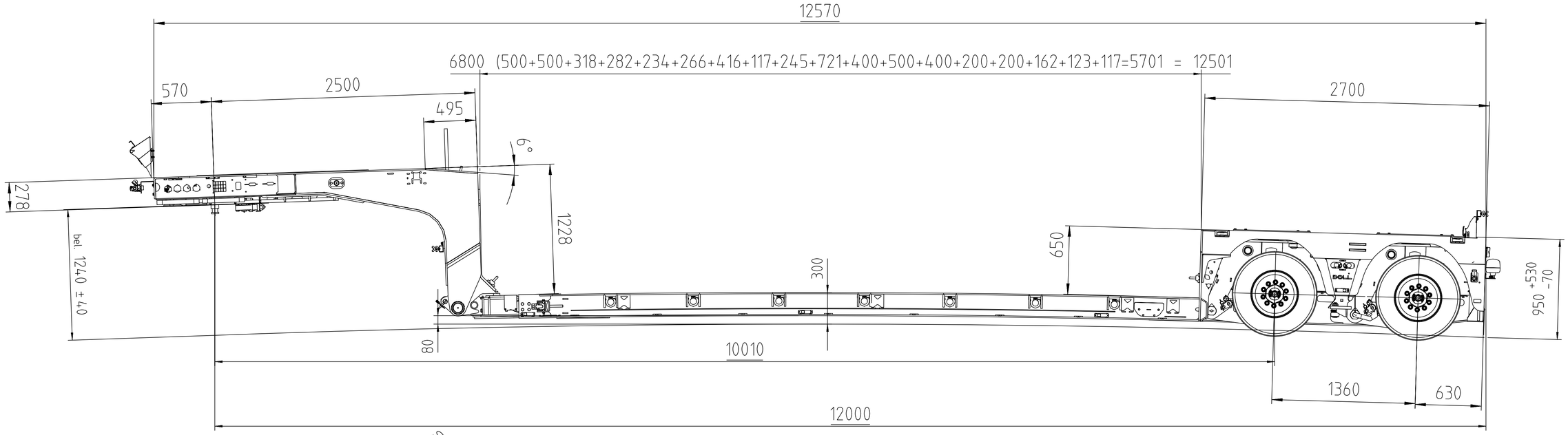

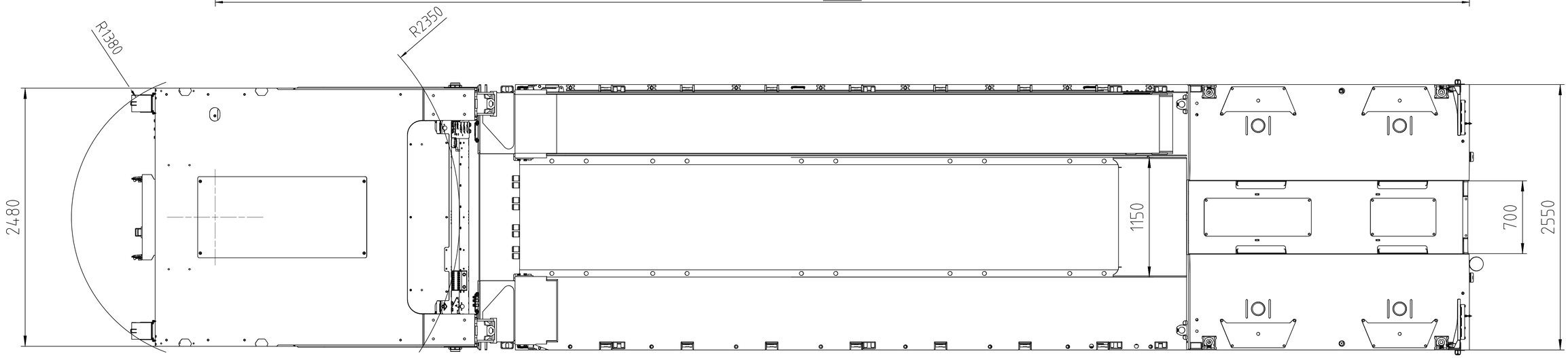

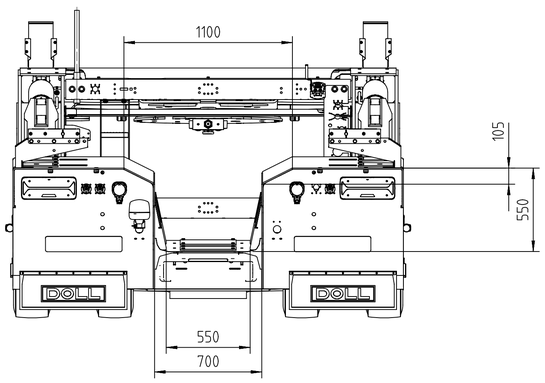

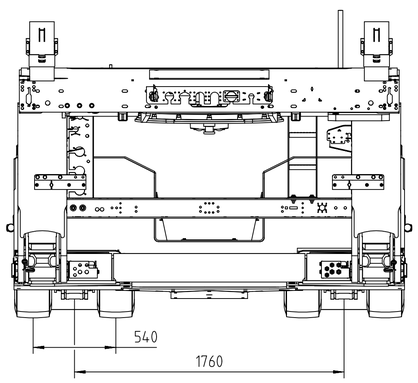

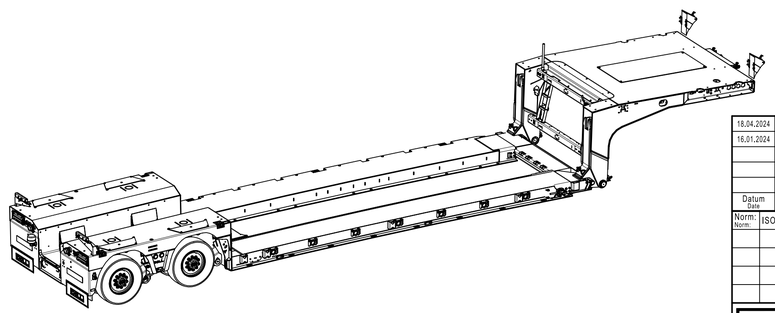

Doll-Vorrat

Datum / Date	Änderung.-Nr. / Revision no.	Änderg. / Revision	Änderungsbeschreibung / Description of revision	Name / Name
18.04.2024	002		Pos.320 (Kupplungsköpfe) hinzu	saerlach
16.01.2024	001		Schaltplan und Bremsberechnung getauscht	chspaeth
	-			

Norm: / Norm:	ISO 2768-mK	Oberfläche: / Surface:		Datum: / Date:	Name / Status: / Name / Status:
		Maße sind Fertigmaße inkl. Beschichtung / Dimensions are finished dimensions including coating		Dokument: / Document: 18.04.2024	Freigegeben/Approved
		Werkstoff: / Material:		Ersteller: / Drawn: 12.12.2023	sischmiederer
		Gewicht[kg]: / Weight [kg]:	13023.900	Prüfer: / Checked: 18.04.2024	saerlach
		Abmessung: / Dimensions:		Packmaße: / Pack size: 0x0x0	

DOLL

DOLL Fahrzeugbau GmbH
77728 Oppenau

Benennung:

Fahrgestell T2P-S3FS21 6800/5500/2550 Vorratsfahrzeug

Designation:

Désignation:

NCAGE:	C3560				
Ursprung: / Source:	7347285-001	Artikelnr. wie gezeichnet: / Item no. as drawn:	7347963	Maßstab: / Scale:	1:20
Tolerierung: / Tolerance:	ISO 8015	Artikelnr. Spiegelbild: / Item no. mirror image:		Blattformat: / Format:	A1
Projektion: / Projection:		Zeichnungsnr.: / Drawing no:	**7347963-002**	Blattnr.: / Sheet no.: 1	Blattanz.: / Total sheet no.: 1

Alle Rechte sind vorbehalten gemäß ISO 16016. Die Weitergabe und Verwertung des Inhalts ohne schriftliche Zustimmung der DOLL Fahrzeugbau GmbH ist verboten.
All rights reserved according to ISO 16016. Distribution and use of the contents without written consent of DOLL Fahrzeugbau GmbH is prohibited.